HEXAGON | TESA TECHNOLOGY

QUICK DEALS
2022-1

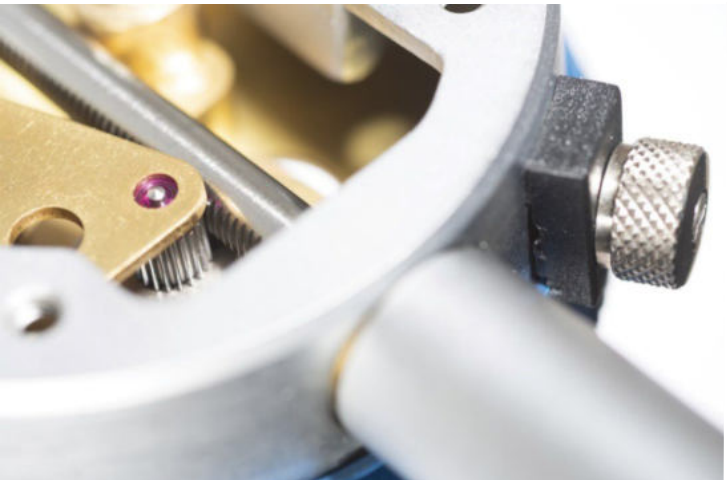

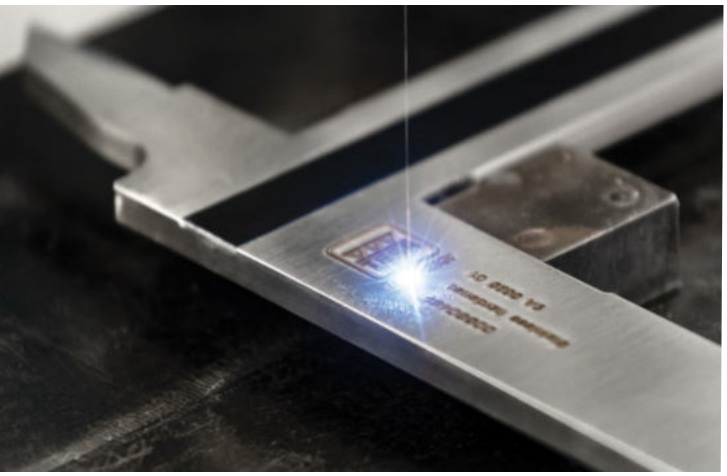

ULTIME OPPORTUNITA’
Sconti fino al 73% sul prezzo di listino

Prezzi validi fino ad esaurimento scorte – stock limitato per alcuni articoli

Prezzi I.V.A. esclusa
Versione IT – EUR

HexagonMI.com | TESAtechnology.com

FELISATTI UTENSILI
tel. +39 0432 471696
info@felisattiutensili.com
www.felisattiutensili.com

Righe orizzontali TWIN-CAL

- Protezione IP67
- ISO 13385-1
- Ripetibilità limite: 10 µm

00530471

Codice articolo	Campo di misura	Risoluzione	Prezzo di listino EUR	Sconto	Prezzo promo EUR
00530471	0 ÷ 150 mm	0,01 mm / 0.0005 in	460 €	-41%	**272 €**
00530474	0 ÷ 600 mm	0,01 mm / 0.0005 in	695 €	-43%	**396 €**
00530475	0 ÷ 1000 mm	0,01 mm / 0.0005 in	1.041 €	-29%	**735 €**

Calibri a corsoio universali a nonio

Esecuzione metrica:

- Modello TESA standard, con asta di profondità tonda
- DIN 862

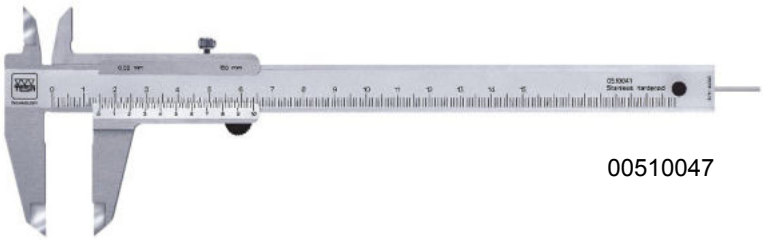

00510047

Codice articolo	Descrizione	Risoluzione	Prezzo di listino EUR	Sconto	Prezzo promo EUR
00510047	TESA 150 mm asta tonda	0,05 mm	29 €	-14%	**25 €**

Esecuzioni mm/in:

- Modelli ETALON standard, con asta di profondità piatta
- DIN 862

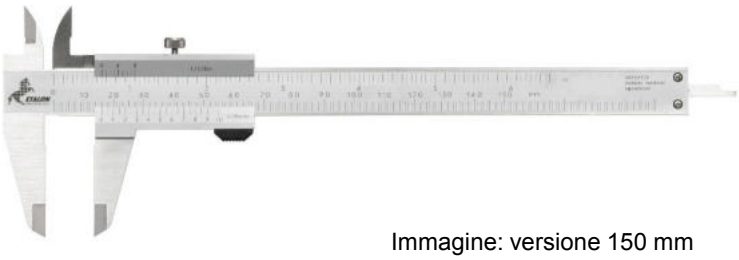

Immagine: versione 150 mm

Codice articolo	Descrizione	Risoluzione	Prezzo di listino EUR	Sconto	Prezzo promo EUR
00539104	ETALON 200 mm / 8 in asta piatta	0,05 mm / 1/128 in	78 €	-54%	**36 €**
00539105	ETALON 300 mm / 12 in asta piatta	0,05 mm / 1/128 in	184 €	-64%	**66 €**

Calibri a corsoio da officina con superfici di misura per interni arrotondate

- Modelli TESA standard
- DIN 862

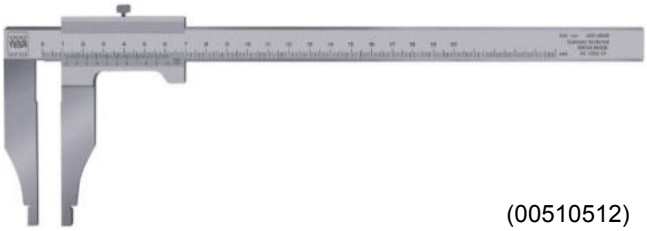

(00510512)

Codice articolo	Campo di misura	Risoluzione	Prezzo di listino EUR	Sconto	Prezzo promo EUR
00510511	0 ÷ 250 mm	0,02 mm	95 €	-34%	**63 €**
00510531	0 ÷ 400 mm	0,02 mm	270 €	-32%	**183 €**

Modelli con becchi per esterni a punta

- Modelli TESA standard
- DIN 862

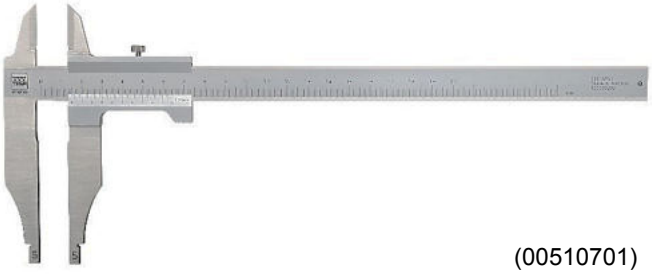

(00510701)

Codice articolo	Campo di misura	Risoluzione	Prezzo di listino EUR	Sconto	Prezzo promo EUR
00530701	0 ÷ 200 mm / 8 in	0,02 mm / 0.001 in	115 €	-41%	**68 €**
00510711	0 ÷ 250 mm	0,02 mm	120 €	-50%	**60 €**

Calibri a corsoio di profondità

- Modello TESA ad asta reversibile, con superficie di misura ridotta e punta in acciaio
- DIN 862

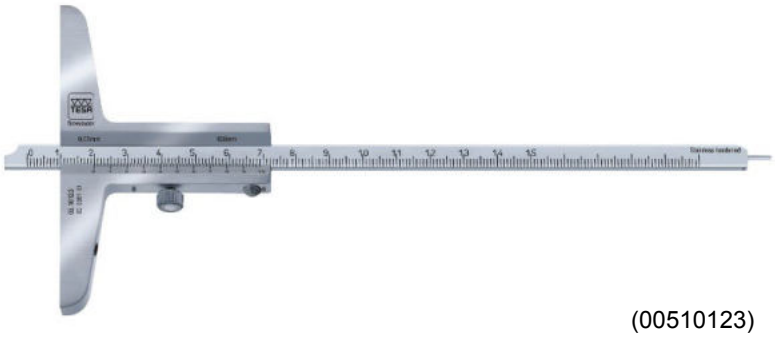

(00510123)

Codice articolo	Campo di misura	Risoluzione	Prezzo di listino EUR	Sconto	Prezzo promo EUR
00510125	0 ÷ 250 mm	0,02 mm	105 €	-44%	**59 €**

- Modelli TESA standard, con superficie di misura piana
- DIN 862

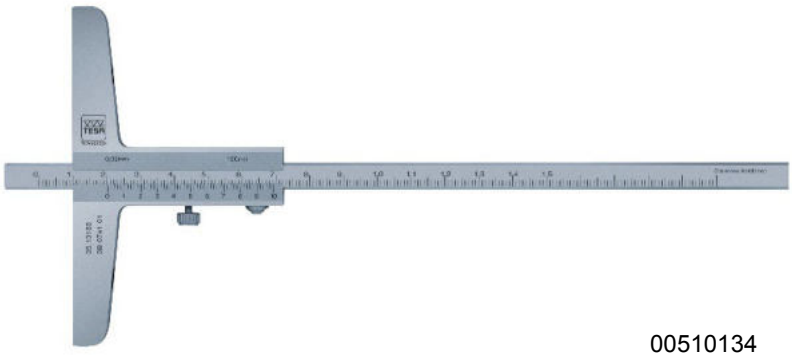

00510134

Codice articolo	Campo di misura	Risoluzione	Prezzo di listino EUR	Sconto	Prezzo promo EUR
00510134	0 ÷ 150 mm	0,05 mm	75 €	-35%	**49 €**
00510163	0 ÷ 500 mm	0,02 mm	120 €	-39%	**73 €**
00510173	0 ÷ 600 mm	0,02 mm	150 €	-35%	**98 €**
00510174	0 ÷ 600 mm	0,05 mm	150 €	-35%	**98 €**

Calibri a corsoio di profondità

- Modelli TESA ad asta reversibile, con piedino fisso e superficie di misura ridotta
- DIN 862

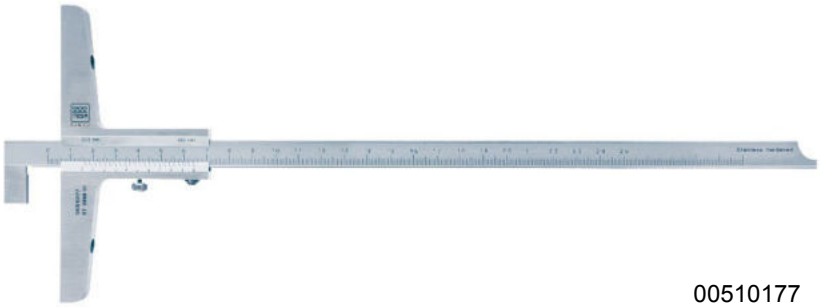

00510177

Codice articolo	Campo di misura	Risoluzione	Prezzo di listino EUR	Sconto	Prezzo promo EUR
00510175	0 ÷ 150 mm	0,02 mm	110 €	-49%	**56 €**
00510176	0 ÷ 150 mm	0,05 mm	110 €	-49%	**56 €**
00510177	0 ÷ 250 mm	0,02 mm	120 €	-51%	**59 €**
00510179	0 ÷ 300 mm	0,02 mm	130 €	-50%	**65 €**
00510181	0 ÷ 500 mm	0,02 mm	150 €	-47%	**79 €**

- Modelli TESA con piedino girevole
- DIN 862

00510201

Codice articolo	Campo di misura	Risoluzione	Prezzo di listino EUR	Sconto	Prezzo promo EUR
00510201	0 ÷ 150 mm	0,05 mm	120 €	-45%	**66 €**
00510202	0 ÷ 150 mm	0,02 mm	120 €	-45%	**66 €**
00510222	0 ÷ 500 mm	0,02 mm	190 €	-58%	**80 €**

Calibri a corsoio speciali

- Per misure di difficile accesso

00510912

- 2 opzioni di misure d'interni

00510915

- Per misurare la profondità di gole su alberi cilindrici Ø 19-160 mm

00512016

- Per misure di denti d'ingranaggi sul diametro primitivo

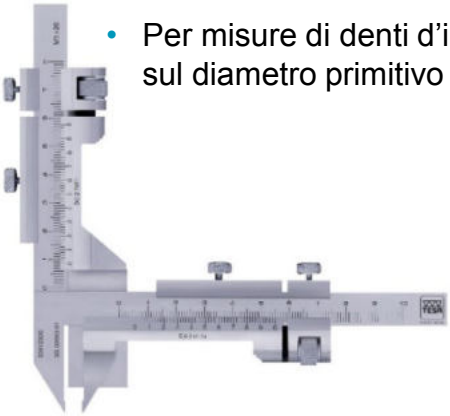

00512300

Codice articolo	Descrizione	Campo di misura	Risoluzione	Prezzo di listino EUR	Sconto	Prezzo promo EUR
00530911	Becchi per esterni ad arco	0 ÷ 250 mm / 10 in	0,02 mm / .001 in	295 €	-50%	**148 €**
00510912	Becchi per esterni ad arco	0 ÷ 250 mm	0,05 mm	290 €	-49%	**148 €**
00510915	Becchi per interni a punta	0 ÷ 250 mm	0,02 mm	270 €	-72%	**76 €**
00530915	Becchi per interni a punta	0 ÷ 250 mm / 10 in	0,02 mm / .001 in	275 €	-50%	**138 €**
00512015	Con base a V	19 ÷ 80 mm	0,05 mm	130 €	-65%	**45 €**
00512016	Con base a V	19 ÷ 120 mm	0,05 mm	160 €	-28%	**116 €**
00512300	Per denti d'ingranaggi	1 ÷ 26 mm	0,02 mm	431 €	-42%	**250 €**

tel. +39 0432 471696
info@felisattiutensili.com
www.felisattiutensili.com

Calibri di profondità INTERAPID

- Sistema di misura brevettato TESA capa µ system
- DIN 862
- Errore max. ammesso: 30 µm
- Base amovibile in opzione
- Asta e corsoio: combinazione di lega leggera ed acciaio inossidabile temprato.
  Base in acciaio inossidabile temprato

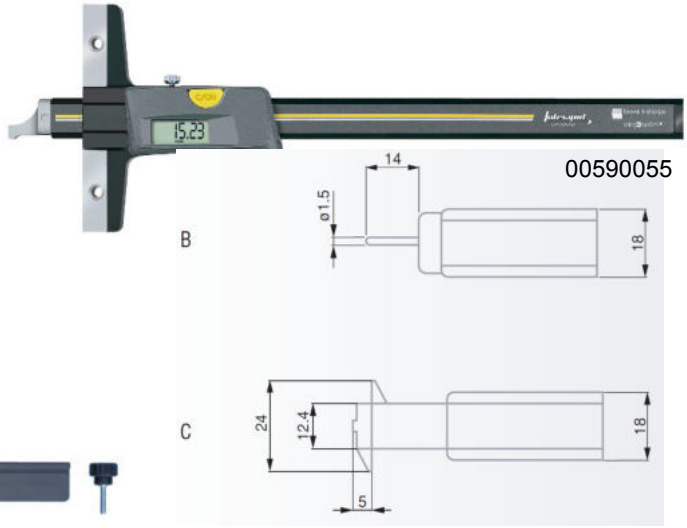

00560087

Codice articolo	Campo di misura	Risoluzione	Tipo di esecuzione	Prezzo di listino EUR	Sconto	Prezzo promo EUR
00590056	0 ÷ 200 mm	0,01 mm	B	604 €	-29%	**428 €**
00590057	0 ÷ 200 mm	0,01 mm	C	750 €	-37%	**469 €**
00590059	0 ÷ 300 mm	0,01 mm	B	704 €	-36%	**449 €**
00590060	0 ÷ 300 mm	0,01 mm	C	871 €	-44%	**490 €**
00560087	Base amovibile in lega leggera – 180 mm			74 €	-35%	**48 €**

ALESOMETER TESA – per misure di interni

- Micrometri per interni a 3 punti di contatto per fori passanti e ciechi
- Con sistema di misura capacitivo TESA brevettato

Codice articolo	Descrizione	Campo di misura	Risoluzione	Prezzo di listino EUR	Sconto	Prezzo promo EUR
06230052	TESA ALESOMETER*	8 ÷ 10 mm	0,001 mm	1.111 €	-37%	**705 €**
06230037	TESA ALESOMETER	125 ÷ 150 mm	0,001 mm	2.024 €	-50%	**1.006 €**

*solo per fori passanti

ALESOMETER ROCH – per misure di interni

- Micrometri per interni a 3 punti di contatto per fori passanti e ciechi

Codice articolo	Descrizione	Campo di misura	Risoluzione	Prezzo di listino EUR	Sconto	Prezzo promo EUR
0081725003	ROCH ALESOMETER*	8 ÷ 10 mm	0,001 mm	644 €	-21%	**508 €**
0081725010	ROCH ALESOMETER	15 ÷ 17,5 mm	0,001 mm	607 €	-22%	**475 €**
0081725038	ROCH ALESOMETER	175 ÷ 200 mm	0,01 mm	1.328 €	-34%	**870 €**
0081725040	ROCH ALESOMETER	200 ÷ 225 mm	0,01 mm	1.519 €	-44%	**855 €**
0081725068	Serie ROCH ALESOMETER	20 ÷ 40 mm	0,001 mm	2.982 €	-20%	**2.385 €**

*solo per fori passanti

HEXAGON | TESA TECHNOLOGY

INTALOMETRI 531 - metrici

- Per fori passanti, fori ciechi e spallamenti corti
- Errore max. ammesso:
  - 5 ÷ 40 mm: 3 µm
  - 40 ÷ 100 mm: 4 µm
  - 100 ÷ 200 mm: 5 µm

Codice articolo	Descrizione	Campo di misura	Risoluzione	Prezzo di listino EUR	Sconto	Prezzo promo EUR
078112356	INTALOMETRO 531	5 ÷ 6 mm	0,002 mm	1.077 €	-33%	**726 €**
078112357	INTALOMETRO 531	6 ÷ 7 mm	0,002 mm	1.077 €	-27%	**785 €**
078112358	INTALOMETRO 531	7 ÷ 8,5 mm	0,002 mm	1.077 €	-28%	**779 €**
078112359	INTALOMETRO 531	8,5 ÷ 10 mm	0,002 mm	1.077 €	-26%	**795 €**
078112361	INTALOMETRO 531	12,5 ÷ 15 mm	0,002 mm	1.012 €	-32%	**689 €**
078112362	INTALOMETRO 531	15 ÷ 17,5 mm	0,002 mm	1.012 €	-36%	**652 €**
078112363	INTALOMETRO 531	17,5 ÷ 20 mm	0,002 mm	1.012 €	-30%	**709 €**
078112367	INTALOMETRO 531	35 ÷ 40 mm	0,002 mm	1.198 €	-33%	**799 €**
078112369	INTALOMETRO 531	45 ÷ 50 mm	0,002 mm	1.350 €	-32%	**923 €**
078112370	INTALOMETRO 531	50 ÷ 60 mm	0,002 mm	1.488 €	-29%	**1.050 €**
078112371	INTALOMETRO 531	60 ÷ 70 mm	0,002 mm	1.488 €	-24%	**1.138 €**
078112372	INTALOMETRO 531	70 ÷ 85 mm	0,002 mm	1.625 €	-31%	**1.118 €**
078112373	INTALOMETRO 531	85 ÷ 100 mm	0,002 mm	1.625 €	-30%	**1.130 €**
078110739	INTALOMETRO 531	175 ÷ 200 mm	0,01 mm	3.263 €	-41%	**1.938 €**
		Prolunghe				
078103621	Prolunga per 10 ÷ 20 mm	150 mm		213 €	-58%	**90 €**
078103624	Prolunga per 20 ÷ 40 mm	150 mm		218 €	-45%	**119 €**
078104940	Prolunga per 40 ÷ 300 mm	150 mm		264 €	-50%	**132 €**

INTALOMETRI 531 – in pollici

- Per fori passanti, fori ciechi e spallamenti corti
- Errore max. ammesso:
  - 0.188 ÷ 1.604 in: 3 µm
  - 1.595 ÷ 2.405 in: 4 µm
  - 4 ÷ 6 in: 5 µm

Codice articolo	Descrizione	Campo di misura	Risoluzione	Prezzo di listino EUR	Sconto	Prezzo promo EUR
078112374	INTALOMETRO 531	0.188 ÷ 0.238 in	0.0001 in	1.096 €	-32%	**740 €**
078112376	INTALOMETRO 531	0.272 ÷ 0.338 in	0.0001 in	1.096 €	-28%	**793 €**
078112377	INTALOMETRO 531	0.332 ÷ 0.402 in	0.0001 in	1.096 €	-27%	**803 €**
078112378	INTALOMETRO 531	0.396 ÷ 0.502 in	0.0001 in	1.015 €	-31%	**703 €**
078112379	INTALOMETRO 531	0.496 ÷ 0.602 in	0.0001 in	1.015 €	-32%	**693 €**
078112380	INTALOMETRO 531	0.596 ÷ 0.704 in	0.0001 in	1.015 €	-36%	**646 €**
078112381	INTALOMETRO 531	0.696 ÷ 0.804 in	0.0001 in	1.015 €	-30%	**715 €**
078112382	INTALOMETRO 531	0.794 ÷ 1.004 in	0.0001 in	1.131 €	-26%	**839 €**
078112385	INTALOMETRO 531	1.394 ÷ 1.604 in	0.0001 in	1.310 €	-40%	**780 €**
078112386	INTALOMETRO 531	1.595 ÷ 1.805 in	0.0001 in	1.310 €	-29%	**925 €**
078112387	INTALOMETRO 531	1.795 ÷ 2.005 in	0.0001 in	1.310 €	-30%	**916 €**
078112388	INTALOMETRO 531	1.995 ÷ 2.405 in	0.0001 in	1.445 €	-27%	**1.056 €**
078112389	INTALOMETRO 531	2.395 ÷ 2.805 in	0.0001 in	1.445 €	-21%	**1.142 €**
078112390	INTALOMETRO 531	2.795 ÷ 3.405 in	0.0001 in	1.576 €	-29%	**1.125 €**
078111174	INTALOMETRO 531	4 ÷ 5 in	0.001 in	3.094 €	-44%	**1.729 €**

Micrometro per interni IMICRO – in pollici

- Micrometri per interni a 3 punti di contatto per fori passanti

Immagine: versione 2.8 - 3.2 in

Codice articolo	Descrizione	Campo di misura	Risoluzione	Prezzo di listino EUR	Sconto	Prezzo promo EUR
00820302	IMICRO analogico	0.6 ÷ 0.7 in	0.0002 in	438 €	-32%	**299 €**

Micrometri per interni ETALON 532

- Micrometri per misure a due punti di contatto
- Prolunghe con aste di riscontro integrate per l'estensione del campo di misura – Accoppiamento rapido tramite un sistema a vite

072109128

Codice articolo	Descrizione	Campo di misura	Risoluzione	Prezzo di listino EUR	Sconto	Prezzo promo EUR
072109128	Serie completa ETALON 532	50 ÷ 1510 mm	0,01 mm	2.169 €	-24%	**1.658 €**

Micrometri per esterni ETALON

ETALON MICRORAPID 226

- Modelli 1 giro / 1 mm
- DIN 863 T1

(072116406)

ETALON Basic

- DIN 863 T1

(00119046)

Codice articolo	Descrizione	Campo di misura	Risoluzione	Prezzo di listino EUR	Sconto	Prezzo promo EUR
072116407	MICRORAPID 226	25 ÷ 50 mm	0,001 mm	444 €	-37%	**278 €**
072116409	MICRORAPID 226	75 ÷ 100 mm	0,001 mm	508 €	-41%	**299 €**
00119048	ETALON Basic	50 ÷ 75 mm	0,01 mm	117 €	-26%	**86 €**

ETALON MICROSPEL 280

- Con incudine mobile e fissaggio Ø 8 mm per tastatori elettronici assiali tipo GT21/GT22
- Per misure in serie di pezzi piccoli
- DIN 863 T3

072110816

Codice articolo	Campo di misura	Risoluzione	Prezzo di listino EUR	Sconto	Prezzo promo EUR
072110816	0 ÷ 25 mm	0,002 mm (nonio)	1.397 €	-19%	**1.133 €**

Micrometro analogico

con 7 coppie di contatti intercambiabili

- Stelo non rotante 8 mm
- Errore max. ammesso del micrometro: 4 µm
- Il set comprende 7 coppie di contatti di misura:
  - piatti: Ø 6,5 mm, Ø 2 mm, Ø 12 mm
  - sferici: R = 5 mm
  - stretti, piatti: 0,7 mm
  - conici: Ø 0,3 mm / 60°
  - a coltello: 0,3 mm / 60°

(00219062)

Codice articolo	Campo di misura	Risoluzione	Prezzo di listino EUR	Sconto	Prezzo promo EUR
00219056	0 ÷ 25 mm	0,01 mm	527 €	-47%	**280 €**

Micrometro TESA con contatti fini

- Micrometro per esterni con contatti fini
- DIN 863 T1
- Protezione IP67

06030037

Codice articolo	Descrizione	Campo di misura	Risoluzione	Prezzo di listino EUR	Sconto	Prezzo promo EUR
06030037	MICROMASTER	90 ÷ 120 mm	0,001 mm	904 €	-41%	**535 €**

HEXAGON | TESA TECHNOLOGY

Comparatori ROCH

- ISO 463
- Cassa metallica. Gambo di fissaggio ed asta di misura in acciaio inossidabile temprato

0141761261

0141760601

0141760502

Codice articolo	Corsa di misura	Risolu-zione	Diametro	Scala circolare	Antiurto	Prezzo di listino EUR	Sconto	Prezzo promo EUR
0141760502	20 mm	0,1 mm	58 mm	0 ÷ 5 ÷ 10	-	90 €	-13%	**78 €**
0141760601	± 0,4 mm	0,01 mm	58 mm	40 ÷ 0 ÷ 40	Sì	125 €	-14%	**108 €**
0141760632	10 mm	0,01 mm	58 mm	0 ÷ 50 ÷ 100	-	100 €	-38%	**62 €**
0141760663	50 mm	0,01 mm	58 mm	0 ÷ 50 ÷ 100	Sì	207 €	-11%	**185 €**
0141761213	15 mm	0,01 mm	60,4 mm	0 ÷ 50 ÷ 100	Sì	145 €	-29%	**103 €**
0141761224	100 mm	0,01 mm	80 mm	0 ÷ 50 ÷ 100	-	565 €	-18%	**466 €**
0141761261	1 mm	0,001 mm	40 mm	0 ÷ 100	Sì	173 €	-22%	**135 €**
0141761282	1 mm	0,001 mm	58 mm	0 ÷ 100	-	190 €	-14%	**164 €**
0141761284	1 mm	0,001 mm	58 mm	0 ÷ 50 ÷ 100	Sì	271 €	-13%	**235 €**

Comparatore 0,001 mm

- Comparatore robusto con un eccellente rapporto qualità-prezzo
- Quadrante Ø 58 mm

01419151

Codice articolo	Corsa di misura	Risoluzione	Prezzo di listino EUR	Sconto	Prezzo promo EUR
01419151	1 mm	0,001 mm	114 €	-57%	**49 €**

HEXAGON | TESA TECHNOLOGY

Comparatori analogici

- ISO 463
- Cassa metallica. Gambo di fissaggio ed asta di misura in acciaio inossidabile temprato
- Indicatori di tolleranza regolabili
- Filettatura M2,5 per il contatto di misura

01410211

01426041

Codice articolo	Corsa di misura	Risolu-zione	Diametro	Scala circolare	Antiurto	Prezzo di listino EUR	Sconto	Prezzo promo EUR
				Modelli Mercer				
01416035	5 mm	0,002 mm	58 mm	0 ÷ 10 ÷ 20	-	338 €	-50%	**170 €**
01426041	2 in	0.0005 in	80 mm	0 ÷ 25 ÷ 50	Sì	447 €	-34%	**293 €**
				Modelli Compac				
532PF1	10 mm	0,01 mm	58 mm	100 ÷ 50 ÷ 0	Sì	312 €	-73%	**85 €**
533S	± 0,5 mm	0,01 mm	58 mm	50 ÷ 0 ÷ 50	Sì	369 €	-23%	**284 €**
567E	1 mm	0,001 mm	58 mm	0 ÷ 5 ÷ 10	Sì	447 €	-15%	**378 €**
CL2532	3 mm	0,01 mm	58 mm	0 ÷ 50 ÷ 100	Sì	1.247 €	-15%	**1.065 €**
				Modelli TESA				
01410211	5 mm	0,01 mm	40 mm	0 ÷ 25 ÷ 0	Sì	283 €	-64%	**103 €**
01410721	10 mm	0,01 mm	58 mm	0 ÷ 50 ÷ 0	Sì	332 €	-66%	**113 €**

HEXAGON | TESA TECHNOLOGY

TESA DIGICO 12 – comparatore digitale

01930133

Versione standard

- Resistente ad acqua e liquidi di raffreddamento (IP65)
- Modo di misura assoluto o relativo
- Corsa di misura 12,5 mm
- Conversione diretta mm / in

Codice articolo	Corsa di misura	Risolu-zione	Diametro	Ripetibilità	Errore max.	Prezzo di listino EUR	Sconto	Prezzo promo EUR
01930133	12,5 mm	0,001 mm	44 mm	5 µm	20 µm	537 €	-21%	**422 €**

TESA DIGICO 305 - comparatore digitale

01930232

- ON/Auto OFF – Uscita dati – Inversione del senso di lettura – Blocco della tastiera
- Indicatori di tolleranza meccanici
- Protezione IP54
- Conversione diretta mm / in

Codice articolo	Corsa di misura	Risoluzione	Ripetibilità	Errore max.	Prezzo di listino EUR	Sconto	Prezzo promo EUR
01930232	12,5 mm	0,001 mm	2 µm	8 µm	410 €	-17%	**342 €**

HEXAGON | TESA TECHNOLOGY

Livelle a bolla montabili

- DIN 877
- Fissaggio mediante 2 o 3 viti

05331503

05331416

05331552

Codice articolo	Descrizione	Dimensioni	Valore di una divisione	Prezzo di listino EUR	Sconto	Prezzo promo EUR
05331401	Livella prismatica	40 x 10 mm	2 ÷ 5 mm/m	298 €	-27%	**218 €**
05331404	Livella prismatica	60 x 12 mm	1 mm/m	369 €	-44%	**208 €**
05331405	Livella prismatica	60 x 12 mm	2 ÷ 5 mm/m	264 €	-31%	**182 €**
05331412	Livella prismatica	100 x 18 mm	0,3 mm/m	497 €	-52%	**238 €**
05331413	Livella prismatica	100 x 18 mm	0,1 mm/m	463 €	-35%	**302 €**
05331416	Livella prismatica	150 x 18 mm	0,3 mm/m	549 €	-46%	**295 €**
05331503	Livella circolare	Ø 80 mm	0,3 mm/m	587 €	-44%	**326 €**
05331552	Livella a T	150 x 147 mm	0,2 mm/m	1.424 €	-27%	**1.046 €**

Livelle di precisione orizzontali

- Per il controllo e l'allineamento di superfici piane e cilindriche in posizione orizzontale
- Livelle di precisione a bolla con isolamento termico e protezione del bulbo, aperture laterali

05331600

05331052

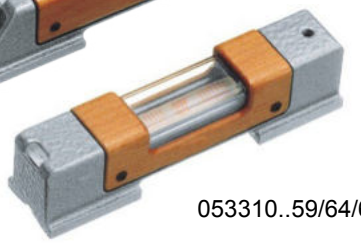
053310..59/64/65

Codice articolo	Descrizione	Dimensioni	Valore di una divisione	Prezzo listino EUR	Sconto	Prezzo promo EUR
05331052	Livella a bolla	100 x 32 x 35 mm	0,3 mm/m	697 €	-24%	**533 €**
05331059	Livella a bolla	200 x 40 x 42 mm	0,04 mm/m	899 €	-20%	**719 €**
05331064	Livella a bolla	300 x 50 x 42 mm	0,04 mm/m	945 €	-32%	**644 €**
05331065	Livella a bolla	300 x 50 x 42 mm	0,05 mm/m	1.159 €	-40%	**700 €**
05331600	Livella a bolla con isolamento termico	100 x 45 x 35 mm	0,05 mm/m	1.238 €	-41%	**735 €**

Livelle a bolla tubolari

- DIN 877
- Errore max. ammesso secondo DIN 2276 Parte 1

053312..52/53/58

053316..52/53

Codice articolo	Descrizione	Dimensioni	Valore di una divisione	Prezzo di listino EUR	Sconto	Prezzo promo EUR
05331252	Superficie di misura piana	100 x 10, Ø 20	0,1 mm/m	389 €	-47%	**206 €**
05331253	Superficie di misura piana	100 x 10, Ø 20	0,3 mm/m	287 €	-31%	**198 €**
05331258	Superficie di misura piana	200 x 12, Ø 22	0,1 mm/m	487 €	-41%	**289 €**
05331652	Superficie di misura a V	150 x 30 x 35	0,3 mm/m	357 €	-31%	**246 €**
05331653	Superficie di misura a V	200 x 30 x 35	0,3 mm/m	423 €	-32%	**286 €**

Livelle di precisione quadre, a bolla

- DIN 877
- Per il controllo e l'allineamento di superfici piane e cilindriche in posizione orizzontale e verticale
- 4 superfici di misura piane a 90° lavorate insieme

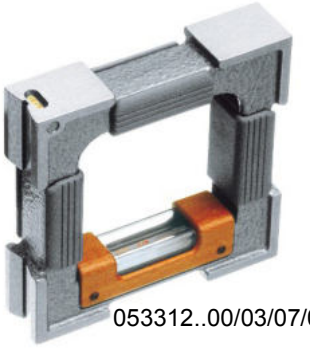

053312..00/03/07/08

Codice articolo	Descrizione	Dimensioni	Valore di una divisione	Prezzo di listino EUR	Sconto	Prezzo promo EUR
05331200	Livella quadra	100 x 100 x 32	0,04 mm/m	1.392 €	-47%	**735 €**
05331203	Livella quadra	150 x 150 x 35	0,04 mm/m	1.551 €	-47%	**815 €**
05331207	Livella quadra	200 x 200 x 40	0,04 mm/m	1.392 €	-34%	**912 €**
05331208	Livella quadra	200 x 200 x 40	0,05 mm/m	1.551 €	-40%	**935 €**

TESA CLINOBEVEL 3

- Clinometro di precisione portatile di alta gamma
- Misure di rettilineità e perpendicolarità, controlli di planarità
- Visualizzazione sul display a colori di una livella a bolla o di un grafico a barre per un processo di misura molto chiaro

05330213

05330212

Codice articolo	Descrizione	Angolo	Risoluzione	Prezzo di listino EUR	Sconto	Prezzo promo EUR
05330213	CLINOBEVEL 3 (alluminio)	± 10°	0,010 mm/m	3.796 €	-16%	**3.186 €**
05330212	CLINOBEVEL 3 (ghisa)	± 10°	0,010 mm/m	3.796 €	-16%	**3.186 €**

Clinometro TESA a bolla, con rapportatore d'angolo

- Norma del costruttore
- Bulbo longitudinale e trasversale
- Superficie di misura piana con scanalatura a V

05331300

Codice articolo	Descrizione	Dimensioni	Scala circolare	Valore di 1 divisione	Prezzo di listino EUR	Sconto	Prezzo promo EUR
05331300	Clinometro a bolla con rapportatore d'angolo	180 x 75 x 22	4x 90°	1°	1.233 €	-24%	**938 €**

TESA SERVICE SET – Sistema di misura elettronico delle inclinazioni

- Adatto soprattutto per misure di precisione di lievi inclinazioni
- Applicazioni tipiche includono misure di planarità su superfici piane (ad es. su piani in granito e binari di guida), verifica della geometria di una macchina utensile e controlli di rettilineità

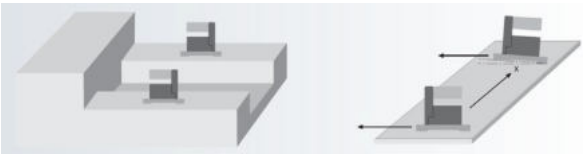

Codice articolo	Descrizione	Campo di misura	Sensibilità	Prezzo di listino EUR	Sconto	Prezzo promo EUR
05330305	SERVICE SET 2-C	± 50 mm/m	5 µm/m / 1 arcsec	13.300 €	-19%	**10.819 €**
Contenuto:	• 1 BEVELtronic 2 modello orizzontale • 1 BEVELtronic 2 modello a squadra • 1 BEVELmeter 2, divisione numerica 0,001 o 0,005 mm/m • 2 cavi BEVELtronic 2 a BEVELmeter (L = 2,5 m per cavo) • 1 telecomando a infrarossi • 7 batterie alcaline, tipo LR14 1,5V, C • 2 batterie alcaline, tipo LR03 1,5V, AA					

Strumenti vari

- Set di blocchetti di riscontro ML8

0651512500

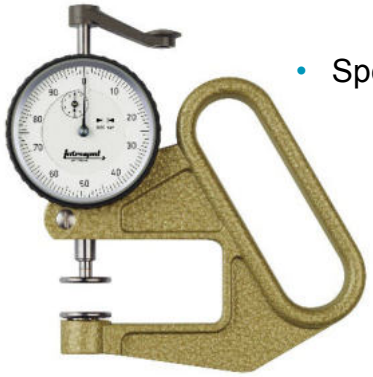

- Spessimetro

074115608

- Truschino digitale

07739003

- Supporto magnetico

01639018

Codice articolo	Descrizione	Campo di misura	Risoluzione	Prezzo di listino EUR	Sconto	Prezzo promo EUR
0651512500	Serie di blocchetti in acciaio ML8	125 ÷ 500 mm	Grado 2	6.214 €	-35%	**4.052 €**
074115606	Spessimetro	0 ÷ 30 mm	0,1 mm	228 €	-45%	**126 €**
074115608	Spessimetro	0 ÷ 30 mm	0,1 mm	228 €	-40%	**136 €**
074115639	Spessimetro	0 ÷ 10 mm	0,01 mm	200 €	-38%	**125 €**
074115648	Spessimetro	0 ÷ 5 mm	0,01 mm	413 €	-41%	**245 €**
07719013	Truschino a nonio	0 ÷ 1000 mm	0,02 mm	2.929 €	-30%	**2.049 €**
07739003	Truschino digitale	0 ÷ 1000 mm	0,01 mm	3.740 €	-52%	**1.805 €**
01639018	Supporto magnetico INTERAPID, 70 ÷ 220 mm, 1000 N			683 €	-36%	**440 €**